Marketing Netzwerk

Unsere Produkte werden in 50 Länder und Regionen weltweit verkauft.
Wir haben Niederlassungen in Europa, Südafrika und Indien.

Dank seines innovativen Designs und der fortschrittlichen Fitness-Sortierfunktion bietet der JL3100 eine präzise Sortierung mit hoher Leistung und intuitiver Bedienung in einem kompakten Gerät.

Julong Europe GmbH

Friedrich-Ebert-Anlage 36 · 60325 Frankfurt am Main
Tel: +49 1726304310
Email: ymwang@julong.de

Die in diesem Dokument enthaltenen Informationen dienen nur zu Referenzzwecken und können sich je nach spezifischen Kundenanforderungen und -bedingungen ändern.

Für weitere Informationen besuchen Sie bitte:
Web: www.julong.de

Schnelleres Zählen, Sichereres Bewegen, Bessere Zirkulation

JL3100 Serie

Banknoten-Fitness-Sortier-und Bindemaschine

Faster Counting, Safer Moving,
Better Circulation

JL3100 Serie

Hochgeschwindigkeits-Banknotenverarbeitung

Der JL3100 kann Banknoten mit einer bemerkenswerten Geschwindigkeit von bis zu 1200 Scheinen pro Minute für 10 aufeinanderfolgende Stunden verarbeiten und gleichzeitig die Seriennummern-Erkennung, Fitness-Sortierung und Bindung (optional) durchführen.

Effizienz- und Produktivitätssteigerung

Das exzellente Industriedesign kombiniert perfekt das Sortiermodul mit dem Bindemodul für ein vollintegriertes Gerät. Der JL3100 bietet unvergleichliche Effizienz bei kompakter Konfiguration, ideal für Umgebungen, in denen Sortierung oder schnell bereitgestellte Banknoten zum Binden benötigt werden. Ihr Bargeldmanagement wird in verschiedenen Anwendungsfällen einfacher und schneller.

Ergonomisch und Umweltfreundlic Gestaltet

Nach Jahren der Marktforschung und Analyse wurde der JL3100 sorgfältig entworfen, um optimale ergonomische Bedingungen und eine umweltfreundliche Umgebung für den Benutzer zu gewährleisten.Das Design basiert auf der präzisen Positionierung des Produkterscheinungsbildes und ist mit einem automatischen Staubschutz ausgestattet, der für eine sichere und komfortablere Arbeitsposition besser geeignet ist.

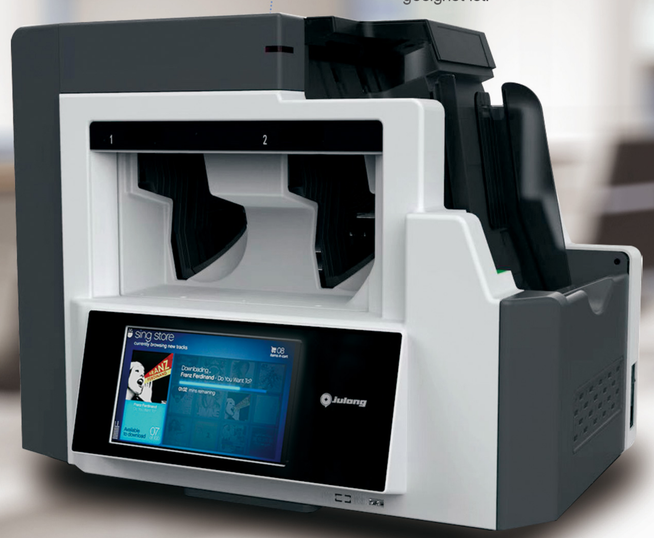

Einfache Benutzeraktualisierung

Der JL3100 verfügt über die stabilste und effizienteste Plattform mit hoher Integration, was die Entwicklungsmöglichkeiten erheblich verbessert. Dieses innovative Design ermöglicht die Remote-Aktualisierung von Geräten, effizientes Debuggen und neue Währungsentwicklungen, was den JL3100 benutzerfreundlicher macht.

Intuitive Benutzeroberfläche

Das Produkt-Display-Design verfügt über einen großen 9-Zoll-Touchscreen, um die Mensch-Computer-Interaktion weiter zu optimieren und den Bedienkomfort zu verbessern.

Technische Informationen

Kapazität	Hopper: 1000 Scheine Stacker: 200 Scheine Reject Stacker: 100 Scheine
Neue Technologie	CIS, UV, MG, IR
Geschwindigkeit	1200 Scheine/Min
Bindegeschwindigkeit	12-18 Bünde/Min
Banknotengröße	Breite: 58-85mm, Länge: 115-180mm
Display	9-Zoll-Touchscreen
Konnektivität	RS485，RS232，USB2.0
Betriebssystem	LINUX
Stromversorgung	220V-240V 50/60Hz
Leistungsaufnahme	100W
Abmessungen(B*T*H)	495*396*391mm (JL3100) 542*396*413mm (JL3100B)
Gewicht	32kg (JL3100) 35kg (JL3100B)
Zertifizierung	CQC RoHS CE
Zubehör	Weitere Währungen, Fernanzeige, Integrierter Drucker, Clearance Programm, Seriennummerndruck.
Unterstützte Währungen	CNY EUR INR SAR AED BHD KHK GHC TZS UZB KHR KZT SGD RKR (Multi-Währungsfähigkeit für bis zu 100 Währungen)

Zwei verfügbare Konfigurationen

Die JL3100-Serie bietet 2 Konfigurationen, die den Anforderungen der Banknotenverarbeitung entsprechen.

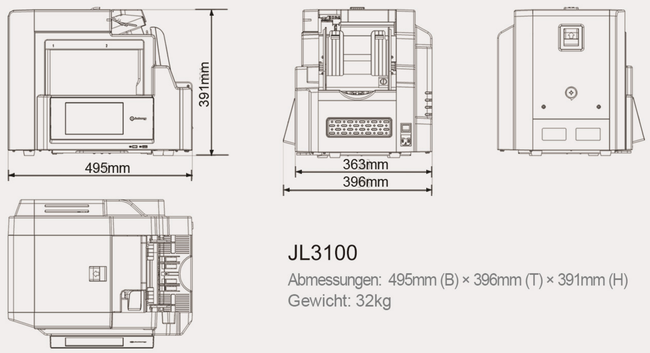

JL3100

Abmessungen: 495mm (B) × 396mm (T) × 391mm (H)
Gewicht: 32kg

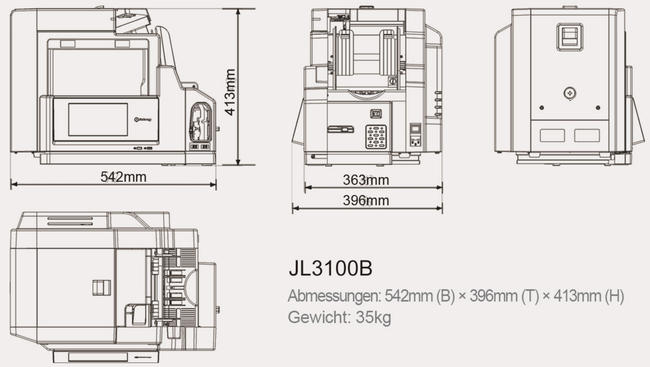

JL3100B

Abmessungen: 542mm (B) × 396mm (T) × 413mm (H)
Gewicht: 35kg